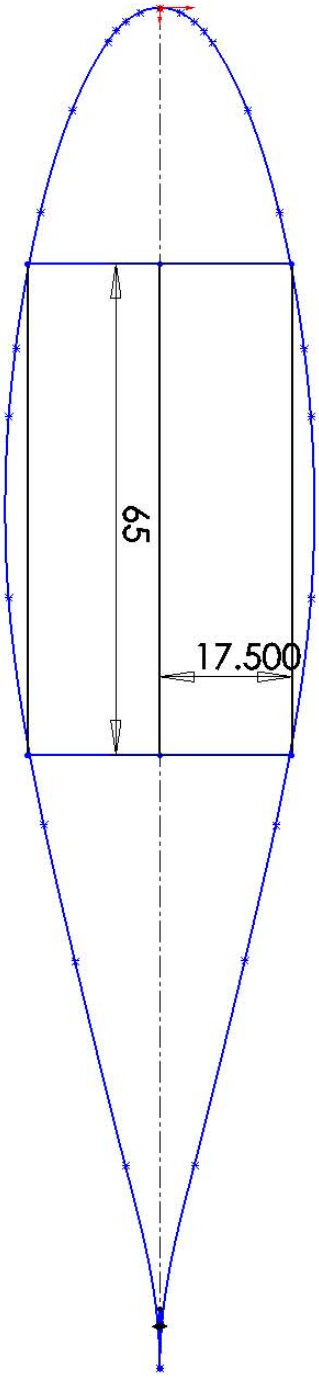
65
17.500